# CONGELADORES VERTICALES PUERTAS DE CRISTAL
## TOP MOUNT SERIES



MCF8601GR



MCF8602GR

## Características:

- Congeladores verticales, con puertas de cristal .
- Unidad de refrigeración en zona superior.
- Frente, costados e interior en a.inox. 430.
- Respaldo posterior externo en a.alum.
- Interior con curvas sanitarias NSF.
- Puertas de cristal con cerradura.
- Puertas con: "autocierre" y "mantener puertas abierta".
- Parrillas plastificadas en el interior.
- Iluminación interna.
- Enfriamiento por aire forzado.
- Paro de ventilador al abrir la puerta.
- 1 control digital de temperatura.
- Deshielo automático y manual.
- Rango de temperatura de -18 a -22°C.
- 2 ruedas delanteras con freno y 2 ruedas traseras locas.
- Certificados NSF, UL, CSA & NOM.



## • INFORMACIÒN TECNICA:

| MODELO | CAP. PIES³ | PUERTAS | COMPRESOR | VOLTAJE | POTENCIA | CORRIENTE | PESO | FRENTE | FONDO | ALTO |
|---|---|---|---|---|---|---|---|---|---|---|
| **MCF8601GR** | 21.4 | 1 | 1/2 HP | 127V/60Hz | 610 W | 6.3 A | 122 Kg | 0.730 m | 0.805 m | 2.065 m |
| **MCF8602GR** | 43.1 | 2 | 3/4 HP | 127V/60Hz | 935 W | 8.6 A | 189 Kg | 1.314 m | 0.805 m | 2.065m |

FRENTE

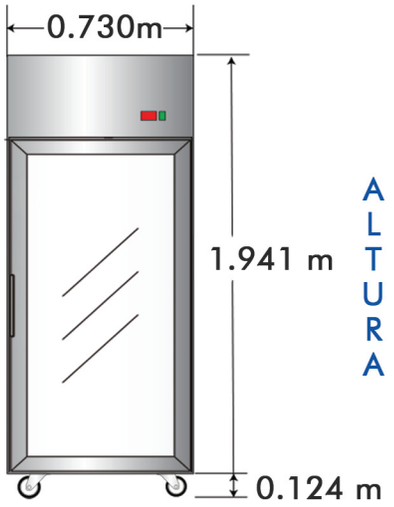


ALTURA



FRENTE

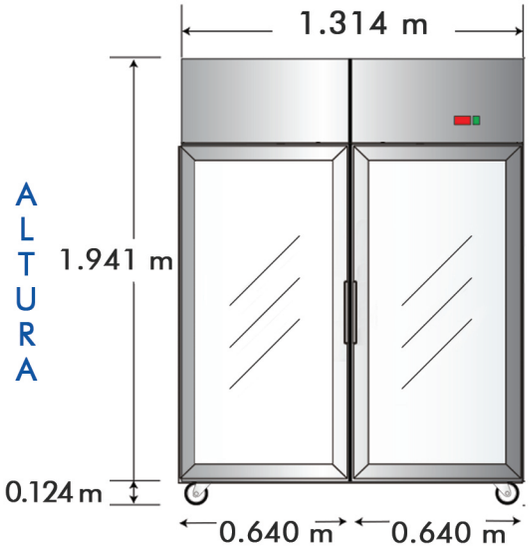


ALTURA

## • PUERTAS ABIERTAS

FONDO

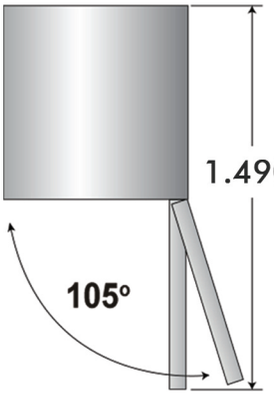


FONDO

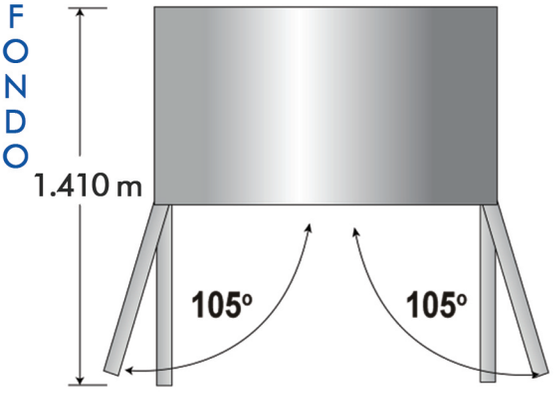


## • DIMENSIONES INTERIORES

FONDO

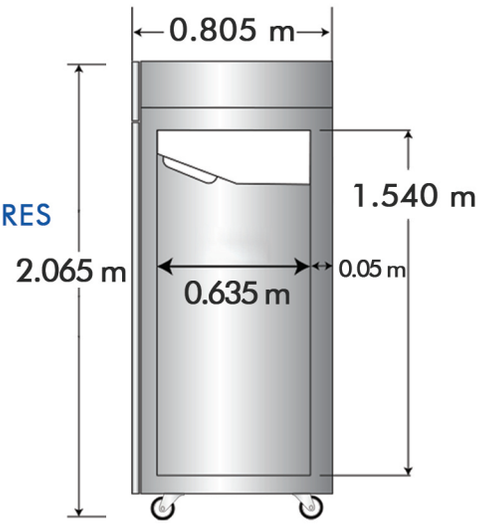




Intertek 4003935

Intertek 4003935

NOM

• NOTA: LAS FOTOGRAFÍAS SON ILUSTRATIVAS, EL MODELO ACTUAL PUEDE VARIAR.
• NOTA: EL MEJORAMIENTO DE NUESTROS PRODUCTOS ES FUNDAMENTAL, POR TAL MOTIVO NOS RESERVAMOS EL DERECHO DE INTRODUCIR MODIFICACIONES SIN PREVIO AVISO.