CookRite

SOBRINOX REFRIGERATION

ESTUFAS A GAS



ATO-4B24G



Características:

- Estufa a gas 4 quemadores abiertos, 1 plancha "derecha" y 2 hornos.
- Frente, costados y charolas en a.inox. 430.
- Interior y respaldo posterior en lámina de a.alum.
- 4 quemadores abiertos en FO.FO. de 25,000 BTU/H, c/u.
- 4 parrillas superiores en FO.FO.
- 6 pilotos individuales en a.inox., con cabeza tipo hongo.
- 4 válvulas de ajuste flama piloto.
- 6 perillas zinc con aislamiento térmico.
- 6 válvulas de gas.
- 1 charola para escurrimientos.
- 1 plancha "derecha" de 3/4" de espesor de: 0.60 x 0.50 m.
- 1 quemador tipo "U" de 25,000 BTU/H, bajo la plancha.
- 1 quemador tipo "flauta" de 21,000 BTU/H, bajo la plancha.
- 2 hornos de: 0.508 m frente, 0.660 m fondo y 0.355 m alto.
- 1 parrilla dentro cada horno.
- 2 termostatos con rango de 120 a 290°C y válvulas de seguridad.
- 1 quemador tipo "U" en a.inox. de 27,000 BTU/H, en cada horno.
- 2 puertas de horno con bisagras, para cada horno.
- 2 ruedas delanteras con freno y 2 ruedas traseras locas.
- Incluye espreas para conversión de gas GLP a GN.

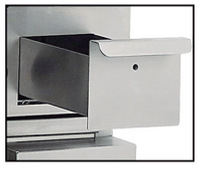

Charola para escurrimientos



Perillas con aislamiento térmico



Ruedas con freno



CookRite



SOBRINO X REFRIGERATION

• INFORMACIÓN TÉCNICA:

MODELO	QUEMADORES	B.T.U./h	PARRILLAS	PILOTOS	VÁLVULAS	QUEMADORES TIPO "U" BAJO PLANCHA	MEDIDAS DE PLANCHA	FRENTE	FONDO	ALTO	PESO
ATO-4B24G	4	100,000	4	6	10	1	0.60x0.50 m	1.219 m	0.787 m	1.457 m	268 Kg

• VISTA FRONTAL



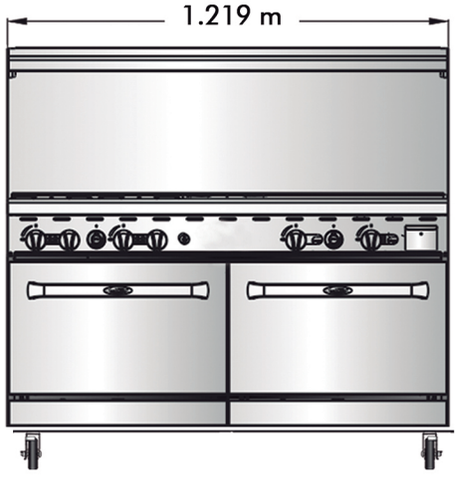

• VISTA TOP

FONDO

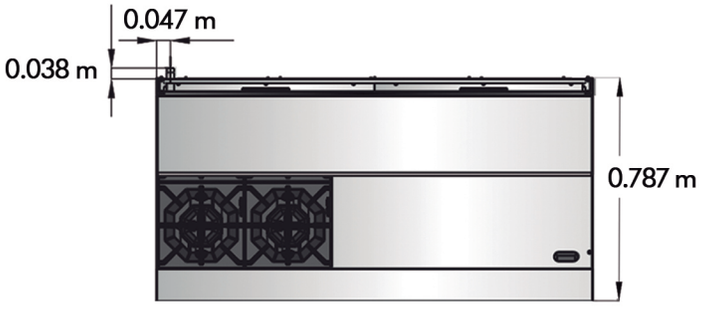

• VISTA LATERAL

ALTO

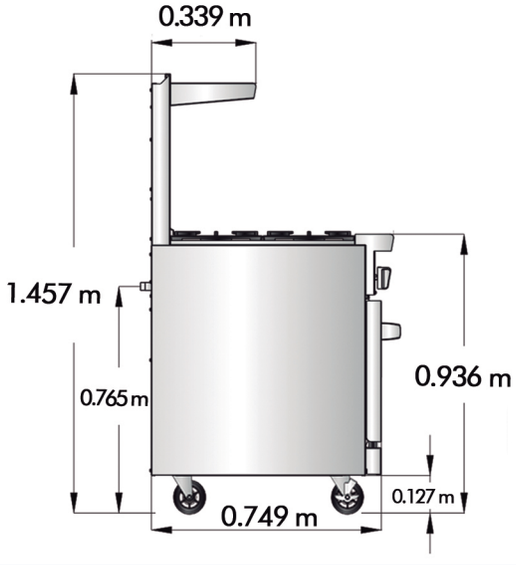

Intertek 4003935 Intertek 4003935 Conforms to ANSI STD Z83.11b-2009 (2011) Certified to CSA STD 1.8b-2009 (2011) Conforms to NSF/ANSI STD4 AQ



• NOTA: LAS FOTOGRAFÍAS SON ILUSTRATIVAS, EL MODELO ACTUAL PUEDE VARIAR.
• NOTA: EL MEJORAMIENTO DE NUESTROS PRODUCTOS ES FUNDAMENTAL, POR TAL MOTIVO NOS RESERVAMOS EL DERECHO DE INTRODUCIR MODIFICACIONES SIN PREVIO AVISO.