CookRite

SOBRINO X REFRIGERATION

GABINETES FERMENTACIÓN Y/O MANTENER ALIMENTOS CALIENTES



ATHC-9



ATHC-18

Características:

- Gabinete fermentación y/o mantener alimentos calientes.
- Listo para recibir bandejas de 46 x 66 cm, no incluidas.
- Construcción en lámina de a.inox.
- 1 puerta en policarbonato con sello magnético perimetral.
- 1 interruptor On/Off.
- 1 selector de función fermentar/mantener.
- 1 control mecánico de temperatura de 27° a 98°C.
- 1 display digital de temperatura.
- 1 depósito de a.inox. para agua.
- 1 control mecánico de humedad.
- 1 cordón y clavija para contacto.
- 2 ruedas delanteras con freno y 2 ruedas traseras locas.



CookRite

SOBRINO X REFRIGERATION

• INFORMACIÓN TÉCNICA:

MODELO	BANDEJAS	VOLTAJE	POTENCIA	FRENTE	FONDO	ALTO	PESO
ATHC-9	9	127V/60Hz	2,000 W	0.638 m	0.780 m	1.085 m	56 Kg
ATHC-18	18	127V/60Hz	2,000 W	0.638 m	0.780 m	1.771 m	78 Kg

• VISTA FRONTAL

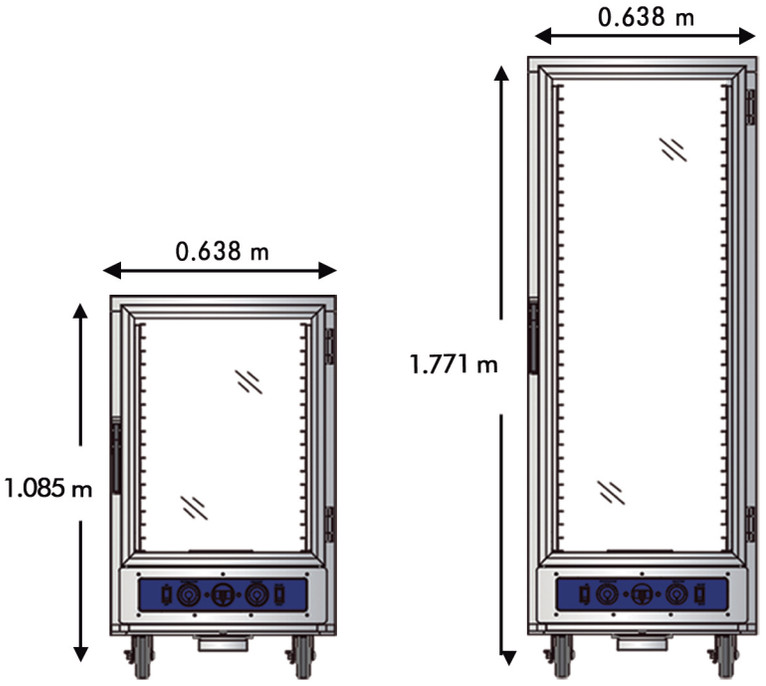

• VISTA LATERAL

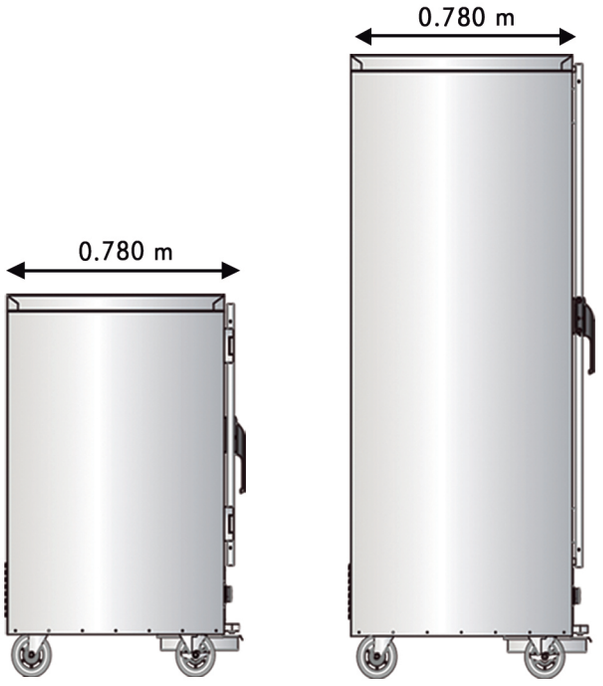

Puerta de Policarbonato



Controles



Rieles para Bandejas



Control de Temperatura y Humedad







Intertek 4003935 · Intertek 4003935 · Conforms to ANSI STD Z83.11b-2009 (2011) Certified to CSA STD 1.8b-2009 (2011) Conforms to NSF/ANSI STD4

AQ

• NOTA: LAS FOTOGRAFÍAS SON ILUSTRATIVAS, EL MODELO ACTUAL PUEDE VARIAR.
• NOTA: EL MEJORAMIENTO DE NUESTROS PRODUCTOS ES FUNDAMENTAL, POR TAL MOTIVO NOS RESERVAMOS EL DERECHO DE INTRODUCIR MODIFICACIONES SIN PREVIO AVISO.