MESAS REFRIGERADAS CONTRA BARRA
PUERTAS SÓLIDAS



• **MBB59**



• **MBB69**



Características:

- Mesa refrigerada contra barra, con puertas sólidas.
- Frente, costados e interior en a.inox. 430.
- Interior con curvas sanitarias NSF.
- Puertas sólidas con cerradura.
- Parrillas plastificadas en su interior.
- Enfriamiento por aire forzado.
- 1 condensador dinámico.
- 1 compresor con refrigerante ecológico.
- 1 control digital de temperatura.
- Deshielo automático y manual.
- Rango de temperatura de 0 a 10°C.
- 2 ruedas delanteras con freno y 2 ruedas traseras locas.
- Certificados NSF, UL, CSA & NOM.

• **MBB90**



ATOSA



SOBRINO X REFRIGERATION

• INFORMACIÓN TÉCNICA:

MODELO	CAP. PIES 3	PUERTAS	PARRILLAS	COMPRESOR	VOLTAJE	POTENCIA	CORRIENTE	PESO	FRENTE	FONDO	ALTO
MBB59	17.3	2	4	1/6 HP	127V/60Hz	260 W	2.3 A	97 Kg	1.467 m	0.713 m	1.071 m
MBB69	21.5	2	4	1/6 HP	127V/60Hz	260 W	2.3 A	108 Kg	1.727 m	0.713 m	1.071 m
MBB90	30.1	3	6	1/5 HP	127V/60Hz	320 W	2.8 A	134 Kg	2.267 m	0.713 m	1.071 m

• VISTA FRONTAL

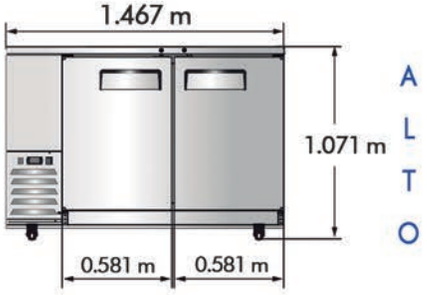

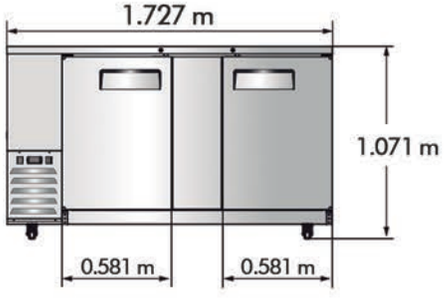

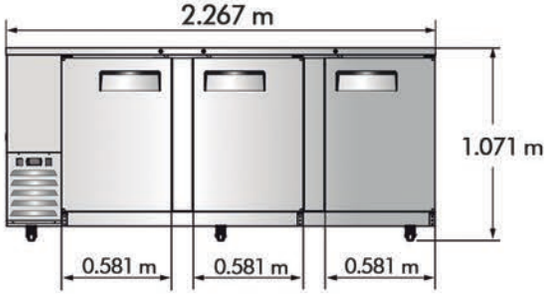

• VISTA TOP

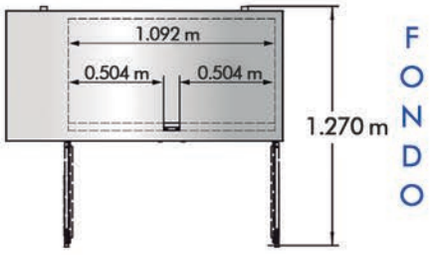

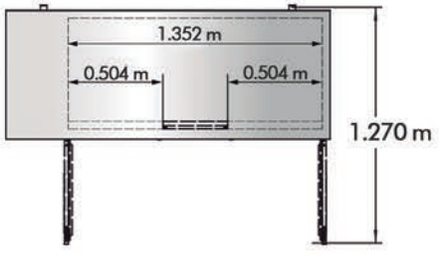

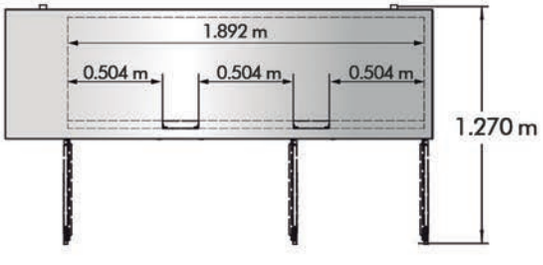

• VISTA LATERAL GENERAL

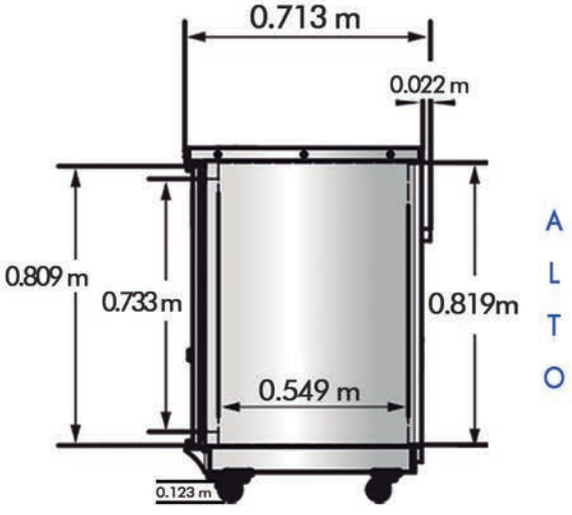



Intertek 4003935 Intertek 4003935 NOM

• NOTA: LAS FOTOGRAFÍAS SON ILUSTRATIVAS, EL MODELO ACTUAL PUEDE VARIAR.
• NOTA: EL MEJORAMIENTO DE NUESTROS PRODUCTOS ES FUNDAMENTAL, POR TAL MOTIVO NOS RESERVAMOS EL DERECHO DE INTRODUCIR MODIFICACIONES SIN PREVIO AVISO.