FREGADEROS CON ESCURRIDEROS

MRSA-1-D



Características:

- Fregadero de 1 tarja central, con 2 escurrideros.
- Fabricado en a.inox.
- Borde perimetral para evitar escurrimientos.
- 1 tarja de 0.45 x 0.45 x 0.30 m.
- Certificado NSF.
- 4 patas en tubo galv., con regatones de plástico.
- Se entrega desarmado, fácil de ensamblar.
- No incluye llaves mezcladoras, conexiones ni coladeras.

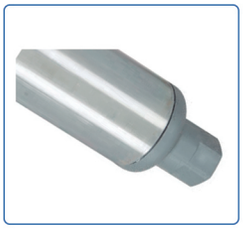

Patas de plástico que permiten nivelar su soporte para dar mejor estabilidad.



MIX RITE



SOBRINO X® REFRIGERATION

• INFORMACIÓN TÉCNICA:

MODELO	A.INOX.	FRENTE	FONDO	ALTO	PESO
MRSA-1-D	18	1.371 m	0.609 m	1.130 m	20 Kg

• VISTA FRONTAL

F R E N T E

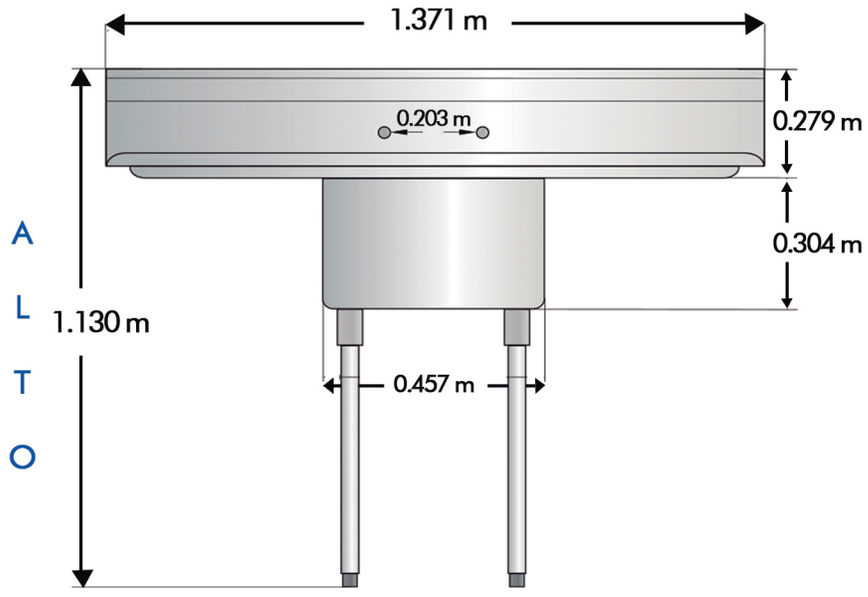

• VISTA LATERAL

F O N D O

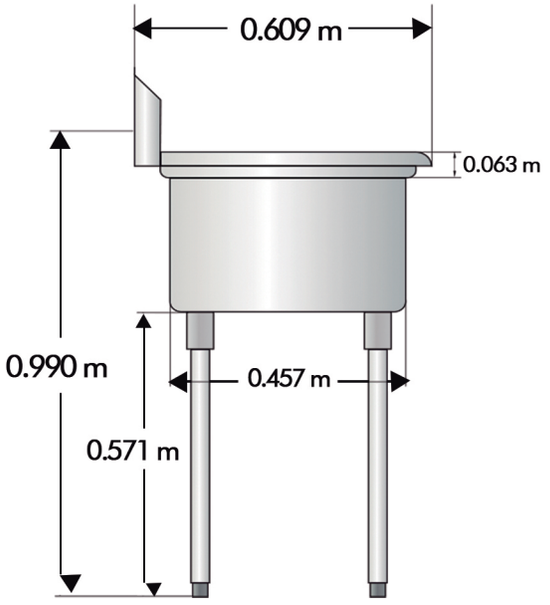

• VISTA TOP

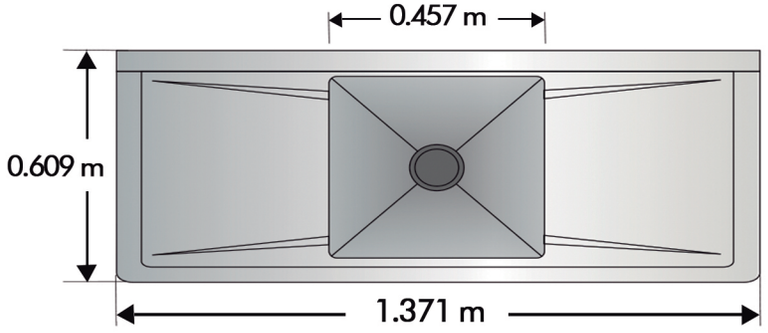



NSF AQ

• NOTA: LAS FOTOGRAFÍAS SON ILUSTRATIVAS, EL MODELO ACTUAL PUEDE VARIAR.
• NOTA: EL MEJORAMIENTO DE NUESTROS PRODUCTOS ES FUNDAMENTAL, POR TAL MOTIVO NOS RESERVAMOS EL DERECHO DE INTRODUCIR MODIFICACIONES SIN PREVIO AVISO.