CookRite

SOBRINO REFRIGERATION

PLANCHAS A GAS CONTROL MANUAL





ATMG-24



ATMG-36



ATMG-48

Características:

- Plancha a gas.
- Frente, costados y charolas en a.inox. 430.
- Interior y respaldo posterior en lámina de a.alum.
- 1 plancha de 3/4" de espesor.
- Perillas zinc.
- Válvulas de control de flama.
- Pilotos individuales en a.inox.
- Válvulas de ajuste flama piloto.
- 1 charola para escurrimientos.
- Quemadores tipo "U" en a.inox. de 30,000 BTU/H, c/u.
- Incluye espreas para conversión de gas GLP a GN.

CookRite

SOBRINO X REFRIGERATION



• INFORMACIÓN TÉCNICA:

MODELO	ÁREA ÚTIL	QUEMADORES	B.T.U/h	VÁLVULAS	PILOTOS	FRENTE	FONDO	ALTO	PESO
ATMG-24	0.60 x 0.70 m	2	60,000	2	2	0.609 m	0.726 m	0.386 m	72 Kg
ATMG-36	0.91 x 0.70 m	3	90,000	3	3	0.914 m	0.726 m	0.386 m	103 Kg
ATMG-48	1.21 x 0.70 m	4	120,000	4	4	1.219 m	0.726 m	0.386 m	133 Kg

• VISTA FRONTAL

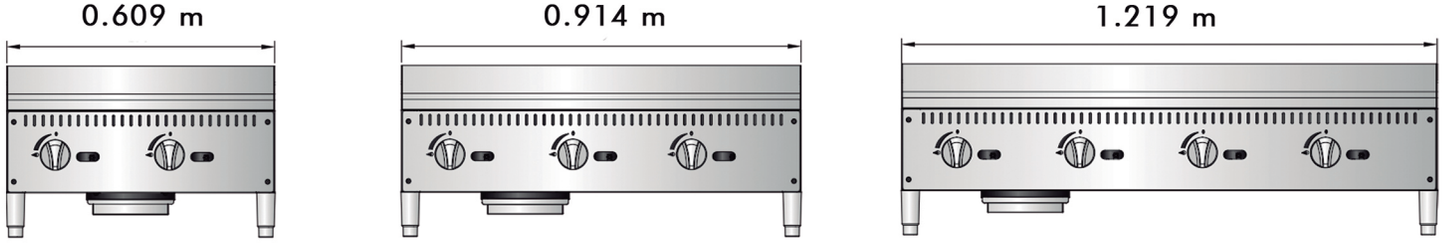

• VISTA TOP

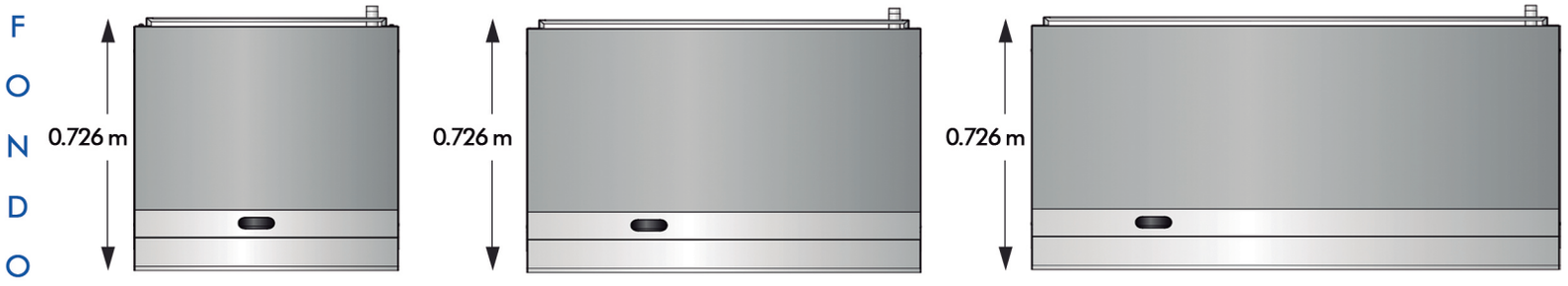

• VISTA LATERAL



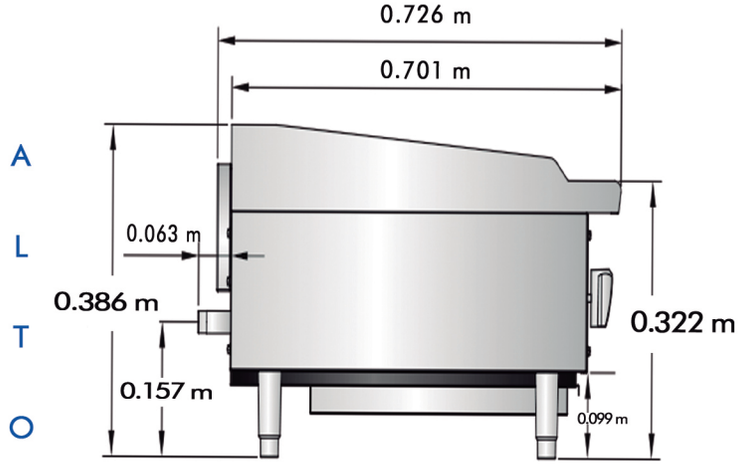

Intertek 4003930 Intertek 4003930 Conforms to ANSI STD Z83.11b-2009 (2011) Certified to CSA STD 1.68b-2009 (2011) Conforms to NSF/ANSI STD4

AQ

• NOTA: LAS FOTOGRAFÍAS SON ILUSTRATIVAS, EL MODELO ACTUAL PUEDE VARIAR.
• NOTA: EL MEJORAMIENTO DE NUESTROS PRODUCTOS ES FUNDAMENTAL, POR TAL MOTIVO NOS RESERVAMOS EL DERECHO DE INTRODUCIR MODIFICACIONES SIN PREVIO AVISO.