ATOSA BUFFET

SOBRINOX REFRIGERATION

CHAFER RECTANGULAR ECONÓMICO PARA BUFFET



Contenedores de Alcohol Sólido



AT751L63-1



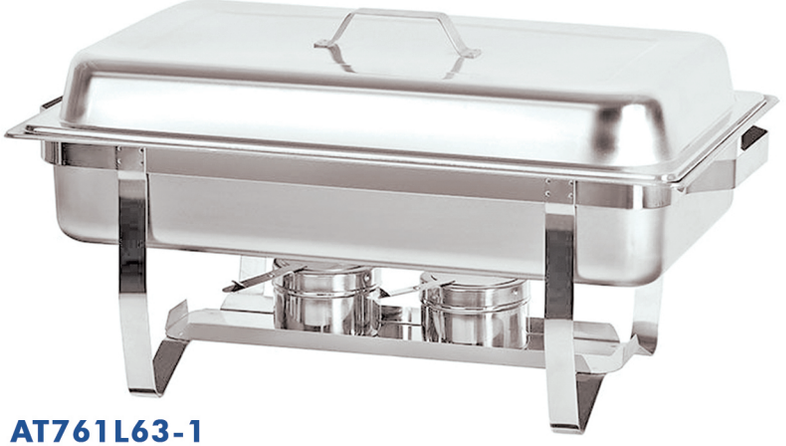

AT761L63-1

Características:

- Chafer rectangular económico para buffet.
- Fabricado en a.inox.
- Tapa sólida desmontable.
- Bandeja 1/1 GN.
- 1 bandeja de agua y 1 de alimento.
- 2 contenedores de alcohol sólido.



ATOSA
BUFFET

SOBRINO X REFRIGERATION

• INFORMACIÓN TÉCNICA:

MODELO	ASA	FRENTE	FONDO	ALTO	PESO
AT751L63-1	Plástico	0.580 m	0.360 m	0.300 m	5 Kg
AT761L63-1	A. Inox	0.580 m	0.360 m	0.300 m	5 Kg

• VISTA GENERAL:

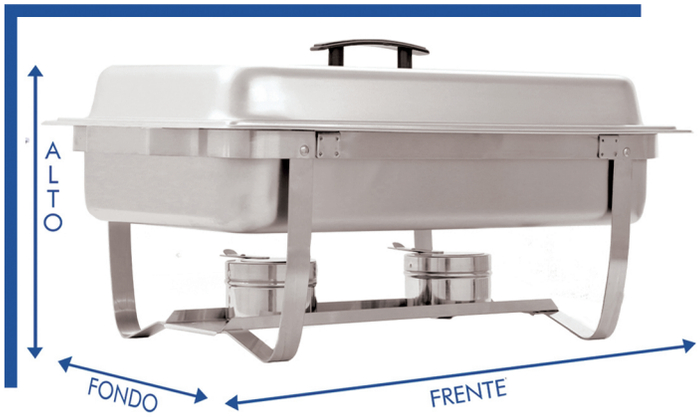

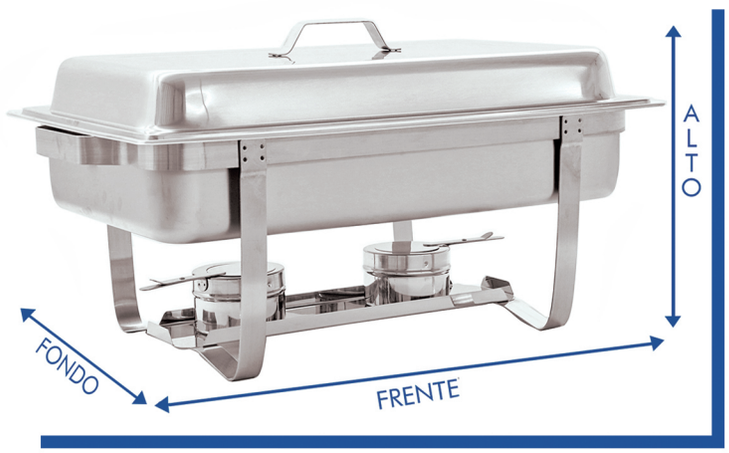

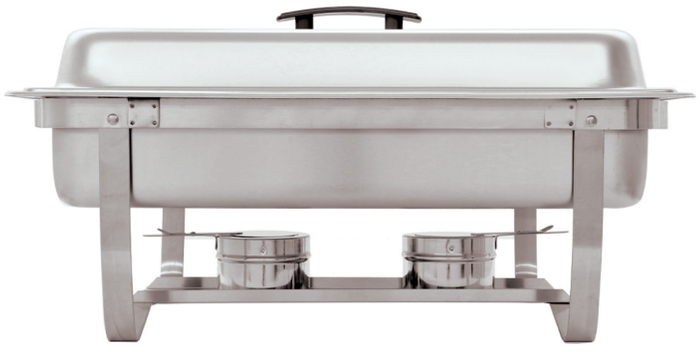

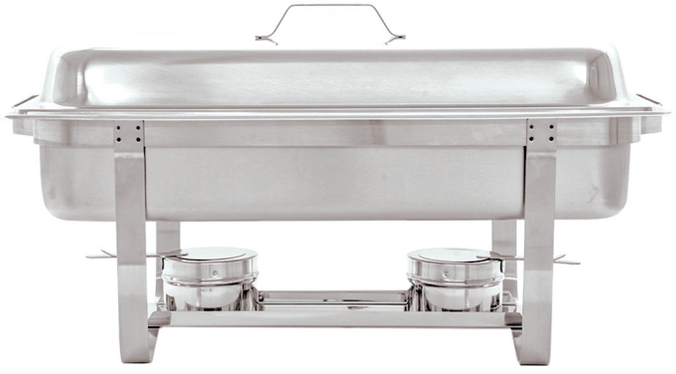



• NOTA: LAS FOTOGRAFÍAS SON ILUSTRATIVAS, EL MODELO ACTUAL PUEDE VARIAR.
• NOTA: EL MEJORAMIENTO DE NUESTROS PRODUCTOS ES FUNDAMENTAL, POR TAL MOTIVO NOS RESERVAMOS EL DERECHO DE INTRODUCIR MODIFICACIONES SIN PREVIO AVISO.